WR-1181-7305 /002

Ra 6,3 (√)

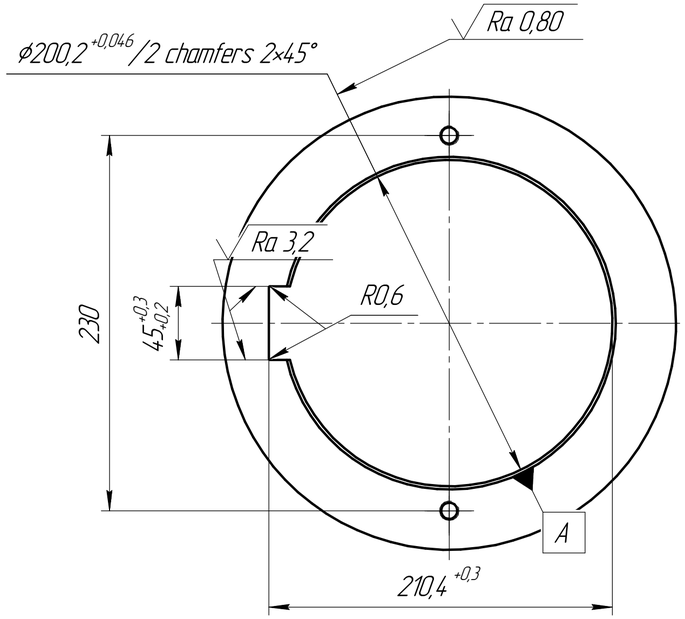

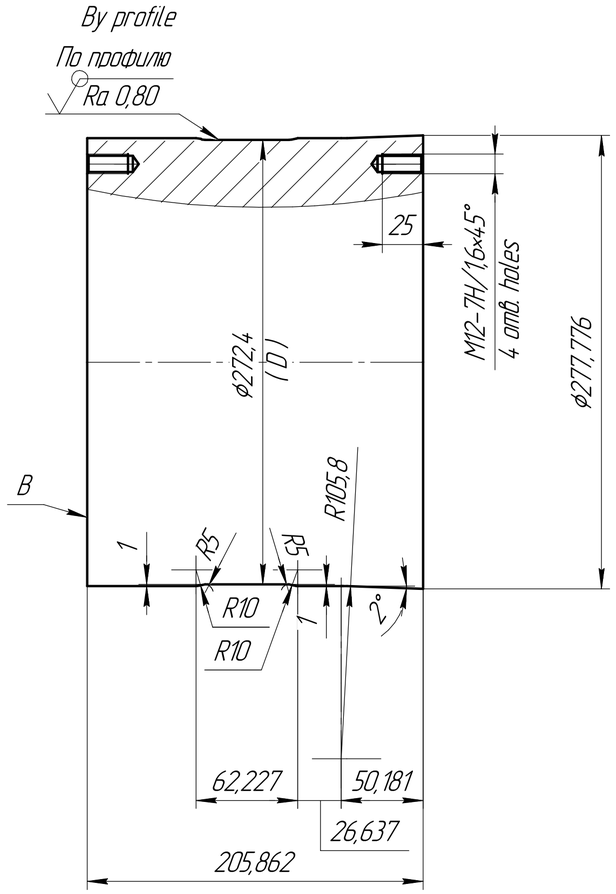

Номер переточки	Диаметр ролика после переточки D
№ 1	ϕ269,4
№ 2	ϕ266,4
№ 3	ϕ263,4
№ 4	ϕ260,4
№ 5	ϕ257,4
№ 6	ϕ254,4

1. 54...58 HRC.
2. * Size for reference.
3. To allow the profile shape B-0.02 mm to be placed in the body of the part.
4. Beating profile B relative to the base A-0.02 mm.
5. Mark: WR-1181-7305/002; RZU3660900 "22,5x11,75"; regrind number.

1. 54...58 HRCэ.
2. Неуказанные пред. откл. размеров по ОСТ37.001.246-82.
3. Допуск формы профиля Б-0,02 мм расположить в тело детали.
4. Биение профиля Б относительно базы А-0,02 мм.
5. Маркировать : WR-1181-7305 /002; RZU3660900 "22,5x11,75"; номер переточки; (Номер изменения).

					WR-1181-7305 /002			
Изм.	Лист	№ докум.	Подп.	Дата	Roller Ролик	Лит.	Масса	Масштаб
Разраб.		Козлова		27.07.2022		U	42,844	1:2,5
Пров.						Лист	Листов 1	
Т.контр.								
Н.контр.					1.2379 X12M	KRONPRINZ		
Утв.								

Перв. примен. | Справ. № | Подп. и дата | Инв. № дубл. | Взам. инв. № | Подп. и дата | Инв. № подл.

Копировал | Формат A4×3